DMX-Splitter 4 RDM+

Bedienungsanleitung

Lesen Sie zur eigenen Sicherheit vor der Inbetriebnahme diese Bedienungsanleitung und Risikohinweise sorgfältig durch.

Inhaltsverzeichnis

Beschreibung 3
Technische Daten 4
Lieferumfang 4
Modellübersicht 5
Anschluss 6
LED-Anzeigen 7
Anzeigen-Abschaltung 8
RDM-Filter 8
RDM 9
Abmessungen 11
Zubehör 12
CE-Konformität 13
Entsorgung 13
Risiko-Hinweise 14

Beschreibung

Der **DMX-Splitter 4 RDM+** ist ein kompakter DMX- und RDM-Verteiler, der ein DMX-Eingangssignal an vier galvanisch getrennten Ausgängen wieder zur Verfügung stellt.

4 galvanisch getrennte Ausgänge
Der DMX-Splitter 4 RDM+ ist ein kompakter DMX- und RDM-Verteiler, der ein DMX-Eingangssignal an vier galvanisch getrennten Ausgängen wieder zur Verfügung stellt.

DMX und RDM
Im Gegensatz zu reinen DMX-Splittern werden zusätzlich zum DMX-Signal die RDM-Informationen in beide Richtungen durchgelassen.

RDM-Filter
Bei eingeschaltetem RDM-Filter werden alle RDM-Informationen herausgefiltert und nicht mehr an die Ausgänge weitergegeben. Dadurch kann eine Fehlfunktion / Flackern von nicht RDM-fähigen Geräten vermieden werden.

Einstellungen per RDM möglich
Der DMX-Splitter 4 RDM+ wird als eigenständiges RDM-Gerät erkannt und es lassen sich Einstellungen per RDM vornehmen.

Extrem leichte Bauweise
Für die galvanische Trennung kommen extrem leichte DC/DC-Wandler zum Einsatz.

Spannungsversorgung über ein Netzteil
Die Spannungsversorgung erfolgt über nur ein Netzteil. Dabei kann die Spannung im Bereich von 8V bis zu 24V liegen.

3 RGB-LED-Anzeigen
Drei RGB-LEDs zeigen den aktuellen Betriebszustand übersichtlich an.

Touch-Bedienung
Am DMX-Splitter 4 RDM+ ist ein Touch-Feld für das Ein-/Ausschalten des RDM-Filters integriert.

Abschaltbare LED-Anzeigen
Die LED-Anzeigen am DMX-Splitter 4 RDM+ sind per RDM-Command (DISPLAY_LEVEL) oder zeitgesteuert abschaltbar, sodass im Betrieb keine störenden Lichtquellen vorhanden sind.

Technische Daten

Spannungsversorgung:	8-24V DC
Stromaufnahme:	200mA@12V / 130mA@24V (ohne Last)
Protokoll:	DMX512 RDM
Eingang:	1x DMX512 / RDM
Ausgang:	4x DMX512 / RDM galvanisch getrennt
RDM-Filter:	Ein-/ausschaltbar
TOUCH-Control:	1 Sensor-Taste direkt am Gerät und 3 RGB-Statusanzeigen
Anschlüsse:	Schraubklemmen
Abmessung:	70mm x 90mm x 60mm

Lieferumfang

1x DMX-Splitter 4 RDM+

1x Kurzanleitung deutsch und englisch

Modellübersicht

Die verschiedenen Modelle der **DMX-Splitter** Serie bieten einen unterschiedlichen Funktionsumfang und sind in verschiedenen Ausführungen erhältlich.

Modell	**DMX-Splitter 4**	**DMX-Splitter 4 RDM**	**DMX-Splitter 4 RDM+**	**DMX-Splitter 6**	**DMX-Splitter 6+**
Ausführung	Einbauplatine	Einbauplatine	Fertiggerät	Einbauplatine	Fertiggerät
Protokoll	DMX512	DMX512 / RDM	DMX512 / RDM	DMX512	DMX512
Spannungs-versorgung	8-24V DC	8-24V DC	8-24V DC	8-24V DC	8-24V DC
Ausgänge	4	4	4	6	6
Touch-Bedienung	×	×	✓	×	×
RDM	×	✓	✓	×	×
RDM-Filter	×	✓	✓	×	×
RGB Status LED	×	✓	✓	✓	✓
RGB DMX LED	×	✓	✓	×	×
RGB RDM LED	×	✓	✓	×	×
Abschaltbare LED-Anzeige	×	✓	✓	×	×
Hutschienen-montage	×	×	✓	×	✓

× In dieser Ausführung nicht vorhanden ✓ In dieser Ausführung vorhanden

Anschluss

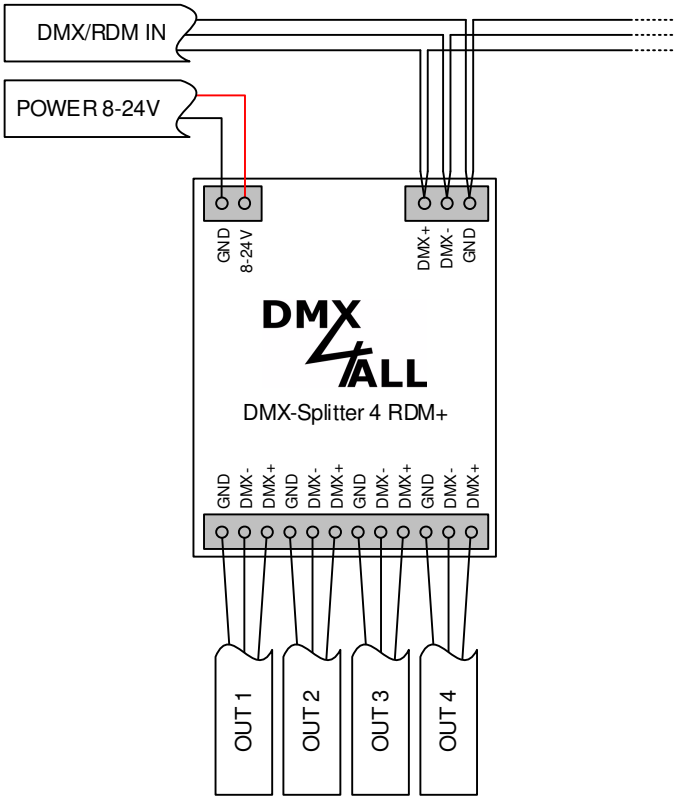

Werden mehr als 4 Ausgänge benötigt, so können mehrere der DMX-Splitter 4 RDM+ wie folgt kombiniert werden:

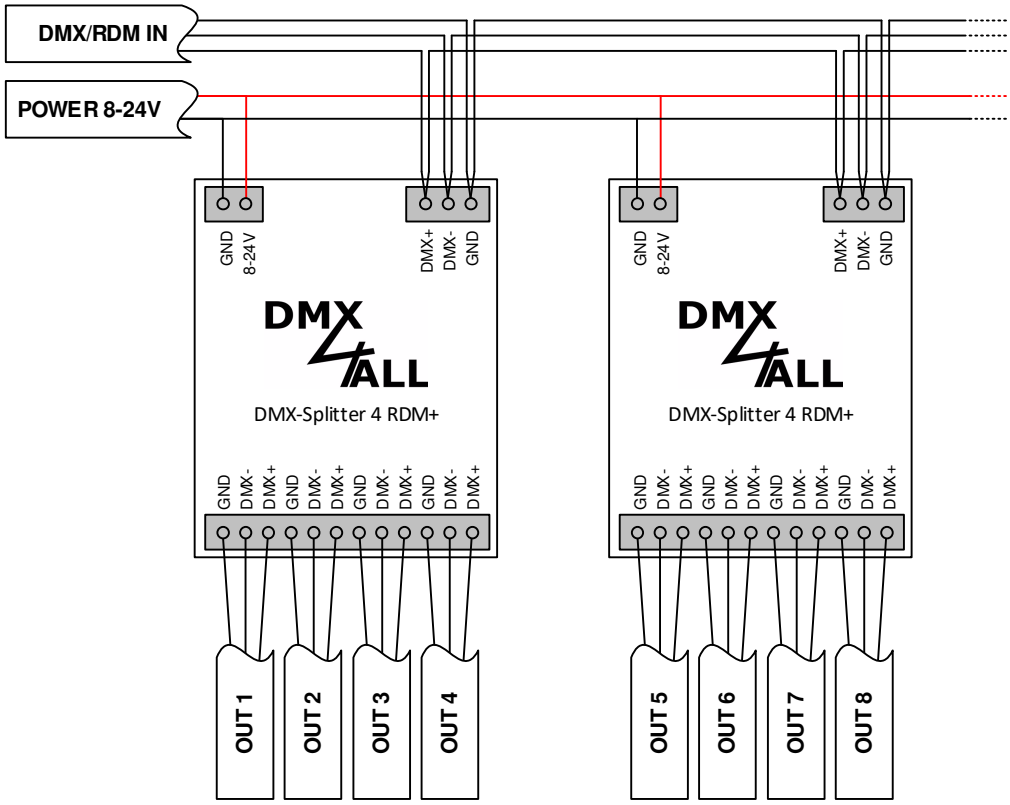

LED-Anzeigen

Der DMX-Splitter 4 RDM+ verfügt über drei RGB Anzeige-LEDs.

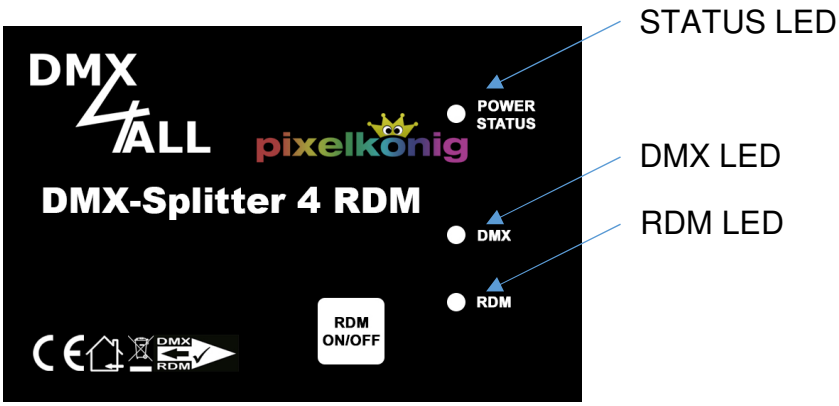

STATUS LED

Aus	Spannungsversorgung nicht angeschlossen / Anzeige befindet sich im MUTE
GRÜN	Gerät betriebsbereit
ROT → GRÜN → BLAU	Gerät zeigt RDM Identify an

DMX LED

Aus	Anzeige befindet sich im MUTE
ROT	DMX-Signal wird nicht empfangen
GRÜN	DMX-Signal wird empfangen
ROT → GRÜN → BLAU	Gerät zeigt RDM Identify an

RDM LED

Aus	RDM-Daten sind nicht vorhanden / Anzeige befindet sich im MUTE
ROT	RDM-Filter ist eingeschaltet
BLAU	RDM-Daten sind vorhanden
ROT → GRÜN → BLAU	Gerät zeigt RDM Identify an

Anzeigen-Abschaltung

Die Anzeigen am DMX-Splitter 4 RDM+ können abgeschaltet werden, so dass im Betrieb keine störenden Lichtquellen vorhanden sind.

Es kann eine manuelle oder automatische Abschaltung erfolgen.

Die manuelle Abschaltung erfolgt über den RDM-Parameter DISPLAY_LEVEL.

Die automatische Abschaltung wird über den RDM-Parameter DISPLAY_AUTO_OFF eingestellt.

⚠ Die Anzeigen-Abschaltung erfolgt ausschließlich im Normalbetrieb (dauerhaft anliegendes DMX-Signal) nach Ablauf der eingestellten Zeit. Fällt das DMX-Signal aus oder wird die Taste am Gerät betätigt, wird die Anzeige wieder eingeschaltet und die ablaufende Zeit zurückgesetzt.

RDM-Filter

Bei eingeschaltetem RDM-Filter werden alle RDM-Informationen herausgefiltert und nicht mehr an die Ausgänge weitergegeben. Dadurch kann eine Fehlfunktion / Flackern von nicht RDM-fähigen Geräten vermieden werden.

Der RDM-Filter ist ausschließlich für alle Ausgänge aktivierbar.

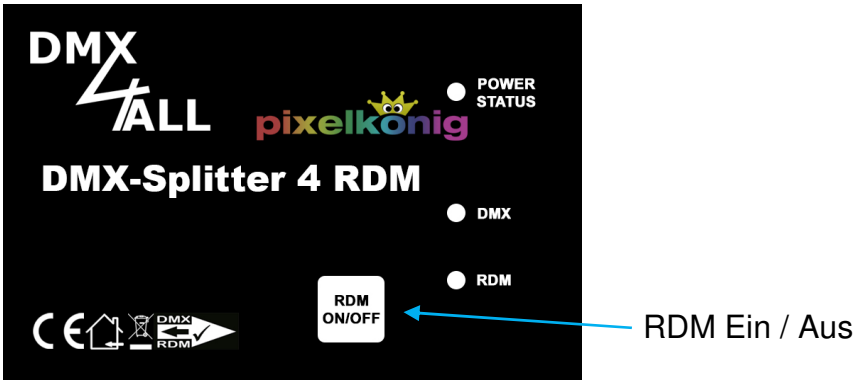

Ein- und Ausgeschaltet wird der RDM-Filter durch Betätigen der Taste RDM ON/OFF für ca. 3 Sekunden.

Ist der RDM-Filter eingeschaltet, leuchtet die RDM LED dauerhaft rot.
Ist der RDM-Filter ausgeschaltet, leuchtet die RDM LED nur bei vorhandenen RDM-Daten kurz blau.

RDM

RDM ist die Abkürzung für **R**emote **D**evice **M**anagement.

Sobald sich das Gerät im System befindet, können aufgrund der einzigartig vergebenen UID geräteabhängige Einstellungen aus der Distanz per RDM-Befehl erfolgen. Ein direkter Zugriff auf das Gerät ist nicht notwendig.

Dieses Gerät unterstützt die folgenden RDM Befehle:

Parameter ID	**Discovery Command**	**SET Command**	**GET Command**	**ANSI/ PID**
DISC_UNIQUE_BRANCH	✓			E1.20
DISC_MUTE	✓			E1.20
DISC_UN_MUTE	✓			E1.20
DEVICE_INFO			✓	E1.20
SUPPORTED_PARAMETERS			✓	E1.20
PARAMETER_DESCRIPTION			✓	E1.20
SOFTWARE_VERSION_LABEL			✓	E1.20
DMX_START_ADDRESS		✓	✓	E1.20
DEVICE_LABEL		✓	✓	E1.20
MANUFACTURER_LABEL			✓	E1.20
DEVICE_MODEL_DESCRIPTION			✓	E1.20
IDENTIFY_DEVICE		✓	✓	E1.20
FACTORY_DEFAULTS		✓	✓	E1.20
DMX_PERSONALITY		✓	✓	E1.20
DMX_PERSONALITY_DESCRIPTION			✓	E1.20
DISPLAY_LEVEL		✓	✓	E1.20

Parameter ID	Discovery Command	SET Command	GET Command	ANSI/ PID
SERIAL_NUMBER[1)]			✓	PID: 0xD400
DISPLAY_AUTO_OFF[1)]		✓	✓	PID: 0xD401

1) Herstellerabhängiger RDM-Steuerbefehl (MSC - Manufacturer Specific Type)

Herstellerabhängiger RDM-Steuerbefehle:

SERIAL_NUMBER
PID: 0xD400

Outputs a text description (ASCII-Text) of the device serial number.

GET Send: PDL=0
Receive: PDL=21 (21 Byte ASCII-Text)

DISPLAY_AUTO_OFF
PID: 0xD401

Sets the time after which the display is switched off (DISPLAY_LEVEL = 0).
Valid values are:
0 - NO AUTO OFF
600 - 1 minute
1200 - 2 minutes
1800 - 3 minutes
2400 - 4 minutes
3000 - 5 minutes
3600 - 6 minutes
4200 - 7 minutes
4800 - 8 minutes
5400 - 9 minutes

GET Send: PDL=0
Receive: PDL=2 (1 Word)

SET Send: PDL=2 (1 Word)
Receive: PDL=0

Abmessungen

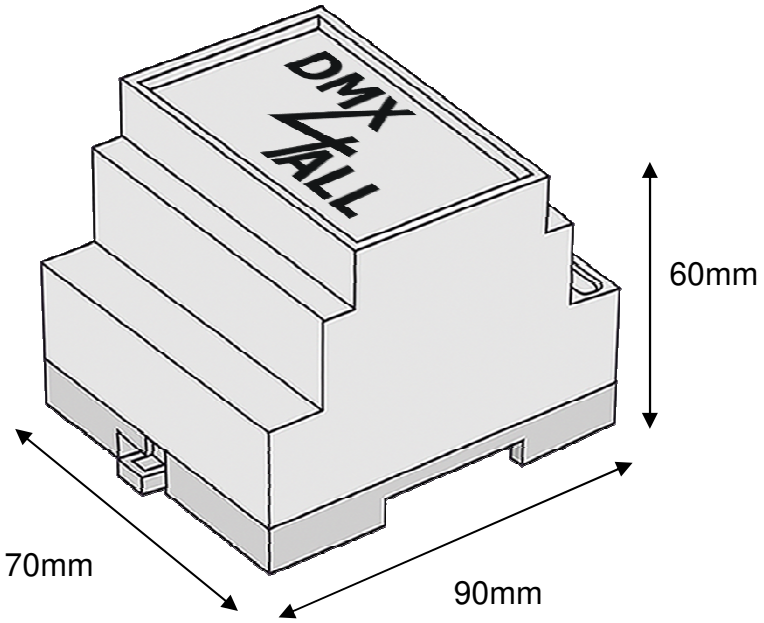

Alle Angaben in mm

Zubehör

Netzteil 12V

CE-Konformität

Diese Baugruppe (Platine) ist durch einen Mikroprozessor gesteuert und verwendet Hochfrequenz. Um die Eigenschaften in Bezug auf die CE-Konformität zu erhalten, ist der Einbau entsprechend der EMV-Richtlinie 2014/30/EU in ein geschlossenes Metallgehäuse notwendig.

Entsorgung

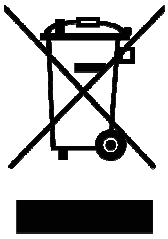

Elektrische und elektronische Produkte dürfen nicht in den Hausmüll.
Entsorgen Sie das Produkt am Ende seiner Lebensdauer gemäß den geltenden gesetzlichen Vorschriften. Informationen dazu bekommen Sie bei Ihrem örtlichen Entsorger.

Warnung

Das Gerät ist kein Spielzeug und darf nicht in die Hände von Kindern gelangen.
Eltern haften bei Folgeschäden durch Nichtbeachtung für Ihre Kinder.

Risiko-Hinweise

Sie haben einen technischen Artikel erworben. Entsprechend dem Stand der Technik können folgende Risiken nicht ausgeschlossen werden:

Ausfallrisiko: Das Gerät kann jederzeit ohne Vorwarnung teilweise oder vollständig ausfallen. Geringere Ausfallwahrscheinlichkeiten sind durch redundanten Systemaufbau erreichbar.

Inbetriebnahmerisiko: Die Einbauplatine muss gemäß der Produktdokumentation an fremde Systeme angeschlossen werden sowie konfiguriert werden. Diese Arbeiten dürfen nur vom erfahrenen Fachpersonal durchgeführt werden, welches die Dokumentation gelesen und verstanden hat.

Betriebsrisiko: Änderungen oder besondere Betriebszustände der angeschlossenen Systeme, sowie verborgene Mängel unserer Geräte selbst, können auch innerhalb der Betriebszeit zu Störungen oder Ausfällen führen.

Missbrauchsrisiko: Jeder nicht bestimmungsgemäße Gebrauch kann unabsehbare Risiken verursachen und ist darum untersagt.

Der Einsatz der Geräte in Anwendungen, wo die Sicherheit von Personen von deren Funktion abhängt, ist untersagt.

DMX4ALL GmbH
Reiterweg 2A
D-44869 Bochum
Germany

Letzte Änderung: 15.02.2023

© Copyright DMX4ALL GmbH
Alle Rechte vorbehalten. Kein Teil dieses Handbuches darf in irgendeiner Form (Fotokopie, Druck, Mikrofilm oder in einem anderen Verfahren) ohne ausdrückliche schriftliche Genehmigung reproduziert oder unter Verwendung elektronischer Systeme verarbeitet, vervielfältigt oder verbreitet werden.

Alle in diesem Handbuch enthaltenen Informationen wurden mit größter Sorgfalt und nach bestem Wissen zusammengestellt. Dennoch sind Fehler nicht ganz auszuschließen.
Aus diesem Grund sehe ich mich dazu veranlasst, darauf hinzuweisen, dass ich weder eine Garantie noch die juristische Verantwortung oder irgendeine Haftung für Folgen, die auf fehlerhafte Angaben zurückgehen, übernehmen kann. Dieses Dokument enthält keine zugesicherten Eigenschaften. Die Anleitung und die Eigenschaften können jederzeit und ohne vorherige Ankündigung geändert werden